IMEIM

HMD RU

IMEIM

ООО «ХВАМДА МАШИНЕРИ РУ»

Гидравлические литьевые машины

HWAMDA HMD M8-SII

WWW.HWAMDA-RUSSIA.RU

WWW.IMEIM.RU

IMEIM

О компании

Компания «IMEIM» была организована в 2011 г. как региональное представительство Хвамда Машинери. В нашей компании применяются стандарты ГОСТ Р ИСО 9001-2008 «Системы менеджмента качества. Требования», ГОСТ Р ИСО 10001-2009 «Менеджмент качества. Удовлетворённость потребителей. Рекомендации по правилам поведения для организаций». Является почётным членом Межотраслевой ассоциации производителей и потребителей рынка полимерной индустрии (№1А-12 от 17 мая 2012 года).

Полное наименование компании Общество с ограниченной ответственностью «Инновационное машиностроение и производственный менеджмент», сокращённое наименование ООО «ИНМАШПРОМ».

Полное наименование на английском языке «Innovation mechanical engineering & industrial management» Limited Company, сокращённое наименование «IMEIM».
Таким образом «IMEIM» стало фирменным наименованием нашей компании и визитной карточкой.

Наша компания является официальным дилером HWAMDA Machinery в России и СНГ, осуществляет пуско-наладочные работы, техническое обслуживание и обучение персонала.

Компания ООО «ХВАМДА МАШИНЕРИ РУ» (HMD RU) была организована как официальное представительство по ответственности NINGBO HWAMDA MACHINERY MANUFACTURING CO., LTD на территории РФ.
Наши задачи:
• обеспечить клиентам и партнёрам полный сервис и гарантии производителя инжекционно-литьевых машин;
• решать вопросы оптимизации действующих предприятий, эффективности используемых технологий, разработки производственных решений.
Полное наименование компании Общество с ограниченной ответственностью «ХВАМДА МАШИНЕРИ РУ», сокращённое наименование ООО «ХВАМДА РУ». Полное наименование на английском языке «HWAMDA MACHINERY RESPONSIBILITY UNIT» Limited Company, сокращённое наименование «HMD RU». Таким образом HMD RU стало фирменным наименованием нашей компании и визитной карточкой.

Накопленный опыт в производственном консалтинге и бизнес-планировании помогает комплексно рассматривать любое производство от его планирования (разработки бизнес-плана) до вывода на производственную мощность. Наша компания оказывает инженерно-консультационные услуги исследовательского, проектно-конструкторского, рассчетно-аналитического характера, подготовку технико-экономического обоснования проекта, выработку рекомендаций в области организации производства, то есть комплекс коммерческих услуг по подготовке и обеспечению процесса производства и реализации услуг.

Наши цели – изготовить для заказчика необходимое оборудование для производства высококачественной продукции по конкурентным ценам в минимальные сроки, предоставить качественный сервис, услуги, сырье.

Инжекционно-литьевые машины спроектированы и изготовлены для производства изделий, используемых в пищевой, фармацевтической, нефтехимической, автомобильной, электронной промышленностях, быту и т.д.

Специалисты нашей компании укомплектуют для Вас наиболее оптимальное оборудование по приемлемым ценам и предоставят техническую поддержку, включая комплексное проектирование нового производства с заданными мощностями. Мы доставим требуемое оборудование в минимальные сроки и с минимальными транспортными затратами.

В 2019 г. в России открыто представительство по ответственности ООО «Хвамда Машинери ру», выполняющее функции дистрибьютора и агента. «HMD RU» – сокращенное наименование HWAMDA MACHINERY RESPONSIBILITY UNIT на английском языке.

Центр исследований и развития

Компания Хвамда Машинери поддерживает инновации. Наши усилия по развитию инноваций совместно с центром R&D повысили эффективность работы. Наши машины характеризуются высокой эффективностью, энергосберегающим контролем, низким уровнем шума, высокоскоростным впрыском.

Специалисты нашей компании укомплектуют для Вас наиболее оптимальное оборудование по приемлемым ценам и предоставят техническую поддержку, включая комплексное проектирование нового производства с заданными мощностями. Мы доставим требуемое оборудование в минимальные сроки и с минимальными транспортными затратами.

Сервис по работе с клиентами:

- посвящен поиску новых технологий;
- предоставляет лучшее решение клиенту;
- внедряет новые технологии.

Всесторонняя поддержка

Хвамда Машинери имеет представительство на международном рынке в таких странах как Северная и Южная Америка, Южная Азия, Европа и Россия, а также более 40 направлений в различных сферах производства.

Компания предоставляет всестороннюю поддержку клиентов, консультирует на всех этапах принятия решения, обеспечивает техническую поддержку после покупки.

1. Дизайн согласно Вашим запросам.
2. Установка, наладка и обучение.
3. 1 год гарантии на все машины.
   Предоставляется сервис по улучшению машины.
4. Хвамда Машинери обеспечивает онлайн поддержку нашими инженерами.

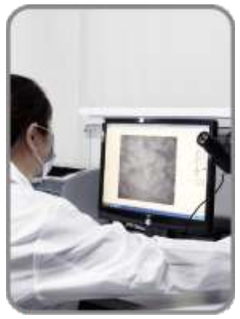

В гидравлической системе данной серии машин используются высокоэффективные энергосберегающие и высокоточные гидравлические насосы, электрические элементы и система контроля. Все этапы проходят строгую инспекцию для обеспечения качественной работы машины.

СВОЙСТВА МАТЕРИАЛА
Микроструктурное исследование, исследование жесткости материала, исследование свойств материала.

КОНТРОЛЬ ПРОЦЕССА СБОРКИ
Контроль системы впрыска, структуры узла смыкания, авто цикла, системы безопасности; особый проект системы безопасности.

КОНТРОЛЬ ДОСТАВКИ
Контроль состояния машины, настроек безопасности, работы машины, дополнительный постконтроль.

Хвамда Машинери имеет 4 производственные базы, более 100,000 квадратных метров современного производства, первоклассный центр менеджмента, что способствует эффектному обмену данными, успешной коллаборации.

«Мы всегда ориентируемся на Международные стандарты качества и стремимся развивать наш центр исследований и развития. Постоянное развитие и наша высокая квалификация позволила нам стать конкурентоспособными в мире производства пластика» – Хвамда Машинери.

4
производственные базы

100,000+
квадратных метров современного производства

M8-SII

Улучшенные параметры, повышенный срок эксплуатации, высокая скорость и точность, безопасность!

Узел смыкания

Плавные и быстрые движения, больший срок эксплуатации колонн, высокая жесткость плит.

Средняя часть усиливает узел смыкания и колонны, после анализа и оптимизации механизм смыкания выполняет плавные и быстрые движения, плиты обладают высокой жесткостью.

Стандартный Т-слот, легкая установка пресс-формы, гидравлический мотор запускает устройство автоматической наладки пресс-формы, стабильная, быстрая эффективная работа.

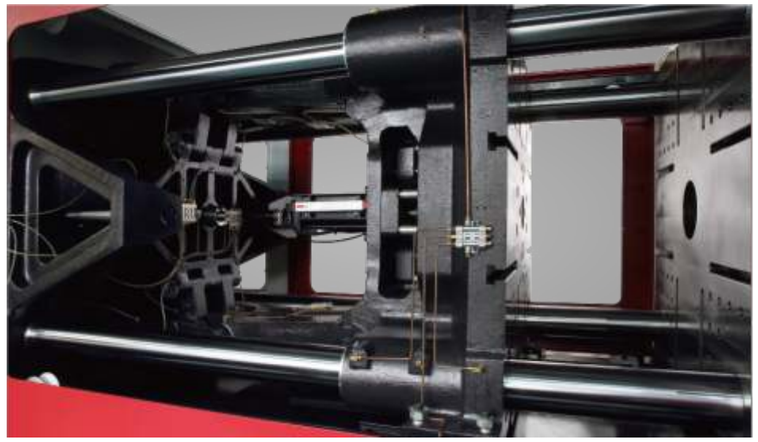

Система впрыска

Оптимизированный дизайн шнека и цилиндра гарантирует лучшую работу и пластикационные свойства материала.

Двойной цилиндр системы впрыска обеспечивает плавную и стабильную работу. Направляющие с меньшим сопротивлением, быстрое обратное давление, высокая точность впрыска.

Оптимизированный дизайн шнека и цилиндра гарантирует лучшую работу и пластикационные свойства материала. Ключевым компонентом является шток поршня.

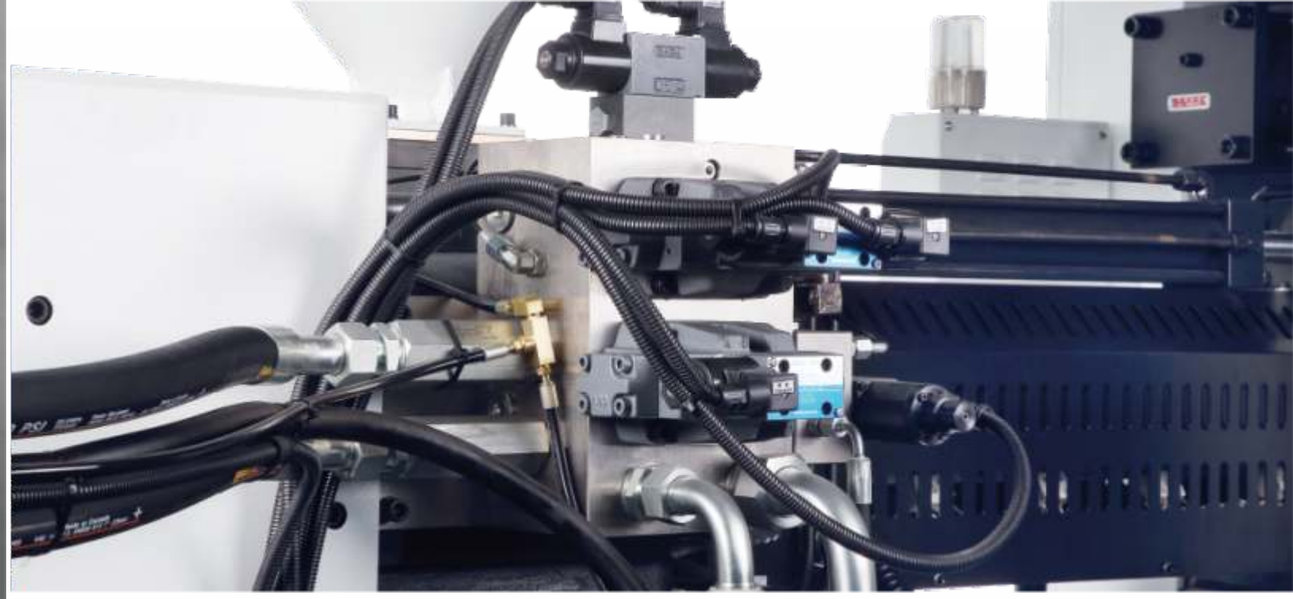

Высокая точность, энергосбережение, Быстрый отклик

Синхронизация серводвигателя и высокоточный контроль, энергосбережение, эффективный быстрый отклик, точность контроля – залог успешной работы.

Улучшенный дизайн питания двигателя, сокращение времени цикла, повышенная производственная эффективность.

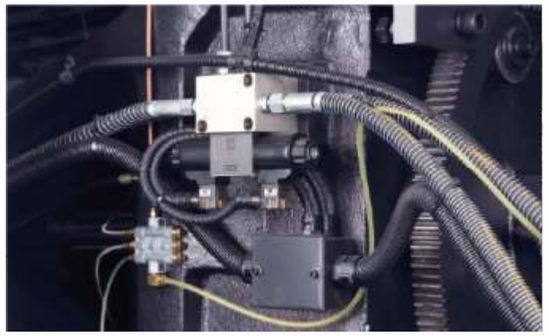

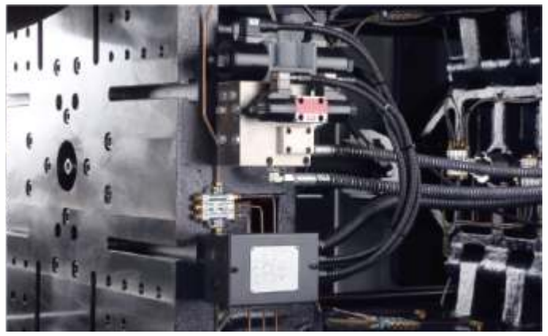

1. Повысить безопасность работы машины позволяет защитное реле, безопасный гидравлический клапан и металлическое защитное покрытие, разработанное в соответствии с национальными стандартами безопасности. Ключевыми компонентами для обеспечения безопасности стали такие бренды как Schnelder, ABB, OMRON.

2. Данная серия оборудована контроллером высокой производительности, большим LCD экраном и дружелюбным интерфейсом.

Спецификации

ПАРАМЕТРЫ	Ед. изм.	HMD90M8-SII			HMD130M8-SII				HMD170M8-SII			
		282/90			445/130				587/170			
УЗЕЛ ВПРЫСКА		A	B	C	A	B	C	D	A	B	C	D
Объём впрыска (теоретический)	см³	129	163	201	193	215	263	316	239	276	332	441
Масса впрыска (PS)	гр	117	148	183	176	196	239	287	217	252	302	401
Скорость впрыска (PS)	гр/сек	98	123	152	101	113	138	165	120	140	167	223
Диаметр шнека	мм	32	36	40	36	38	42	46	39	42	46	53
Давление впрыска	МПа	219	173	140	230	207	169	141	234	202	169	127
Соотношение L/D шнека	— —	22:1	19.6:1	17.6:1	23.5:1	22:1	20:1	18:1	23.4:1	21.8:1	20:1	17.3:1
Ход шнека	мм	160			190				200			
Скорость вращения шнека	об/мин	0~300			0~259				0~243			
УЗЕЛ СМЫКАНИЯ												
Усилие смыкания	кН	900			1300				1700			
Ход подвижной плиты (открытия формы)	мм	320			380				450			
Размеры плиты	мм	535x535			630x610				710x690			
Расстояние между колоннами	мм	360x360			430x410				480x460			
Максимальное расстояние	мм	680			840				970			
Высота формы (мин-макс)	мм	150 ~ 360			150 ~460				180 ~ 520			
Ход выталкивателя	мм	100			125				140			
Усилие выталкивателя	Кн	31			42				50			
БЛОК ПИТАНИЯ												
Давления гидравлической системы	Мра	16			17.5				17.5			
Мощность мотора насоса	кВ	18.7			18.7				23			
Мощность нагревателей	кВ	8.6			9.1				12.5			
Количество температурных зон	— —	4			4				4			
ОБЩИЕ ДАННЫЕ												
Объём масленого бака	л	125			135				170			
Габариты оборудования (ДхШхВ)	м	4.0x1.2x1.9			4.5x1.4x1.9				4.9x1.4x2.1			
Вес оборудования	т	3.5			4				5			

ГАБАРИТЫ МАШИН	HMD90M8-SII	HMD130M8-SII	HMD170M8-SII
A	1528	1629	1730
B	3911	4423	4892
C	4016	4502	4946
D	1897	1908	2105
E	1193	1400	1448

Рассверловка плит

HMD90M8-SII

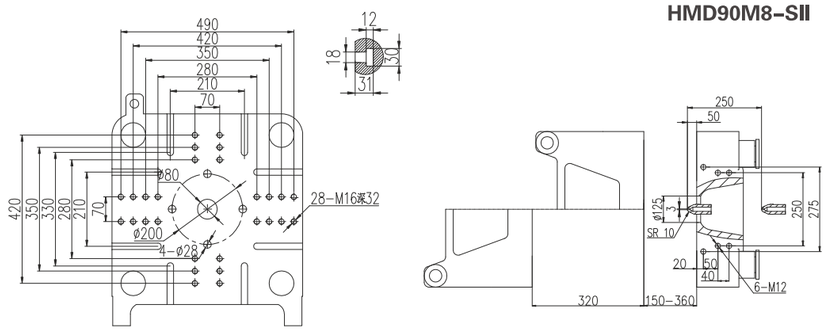

HMD130M8-SII

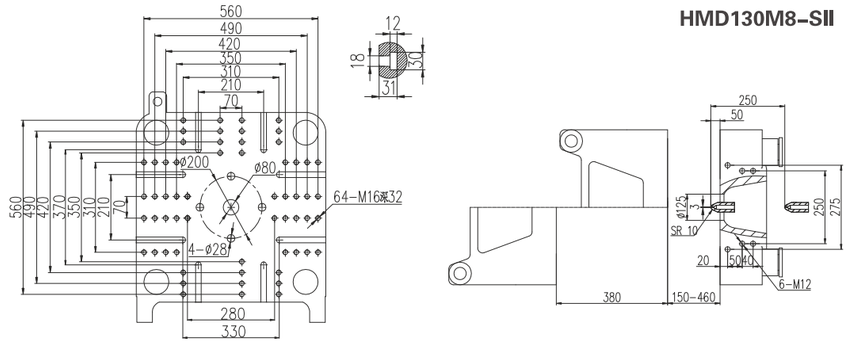

HMD170M8-SII

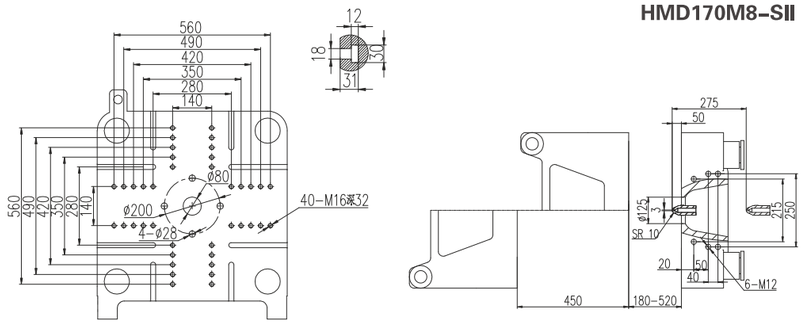

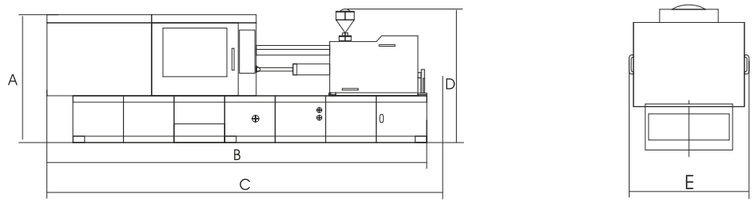

Спецификации

ПАРАМЕТРЫ	Ед. изм.	HMD218M8-SII				HMD268M8-SII				HMD290M8-SII			
		876/218				1385/268				1385/290			
УЗЕЛ ВПРЫСКА		A	B	C	D	A	B	C	D	A	B	C	D
Объём впрыска (теоретический)	см³	399	471	529	678	589	662	848	1058	589	662	848	1058
Масса впрыска (PS)	гр	363	423	482	617	536	602	772	963	536	602	772	963
Скорость впрыска (PS)	гр/сек	163	192	216	277	197	222	284	355	197	222	284	355
Диаметр шнека	мм	46	50	53	60	50	53	60	67	50	53	60	67
Давление впрыска	МПа	220	186	166	127	235	209	163	131	235	209	163	131
Соотношение L/D шнека	— —	24.1:1	22.2:1	21:1	18.5:1	24.5:1	23:1	20.3:1	18.3:1	24.5:1	23:1	20.3:1	18.3:1
Ход шнека	мм	240				300				300			
Скорость вращения шнека	об/мин	0~240				0~217				0~217			
УЗЕЛ СМЫКАНИЯ													
Усилие смыкания	кН	2180				2680				2900			
Ход подвижной плиты (открытия формы)	мм	510				560				600			
Размеры плиты	мм	780x780				835x835				920x920			
Расстояние между колоннами	мм	530x530				580x580				630x630			
Максимальное расстояние	мм	1060				1160				1250			
Высота формы (мин-макс)	мм	200 ~ 550				220 ~ 600				250 ~ 650			
Ход выталкивателя	мм	140				160				160			
Усилие выталкивателя	Кн	50				77				77			
БЛОК ПИТАНИЯ													
Давления гидравлической системы	Мра	17.5				17.5				17.5			
Мощность мотора насоса	кВ	31.3				36.5				36.5			
Мощность нагревателей	кВ	16.4				21.9				21.9			
Количество температурных зон	— —	5				6				6			
ОБЩИЕ ДАННЫЕ													
Объём масленого бака	л	270				325				340			
Габариты оборудования (ДхШхВ)	м	5.5x1.6x2.1				6.2x1.7x2.3				6.4x1.8x2.4			
Вес оборудования	т	7				9				11.5			

ГАБАРИТЫ МАШИН	HMD218M8-SII	HMD268M8-SII	HMD290M8-SII
A	1824	1917	2013
B	5450	6187	6350
C	5670	6265	6420
D	2120	2337	2412
E	1633	1656	1795

Рассверловка плит

HMD218M8-SII

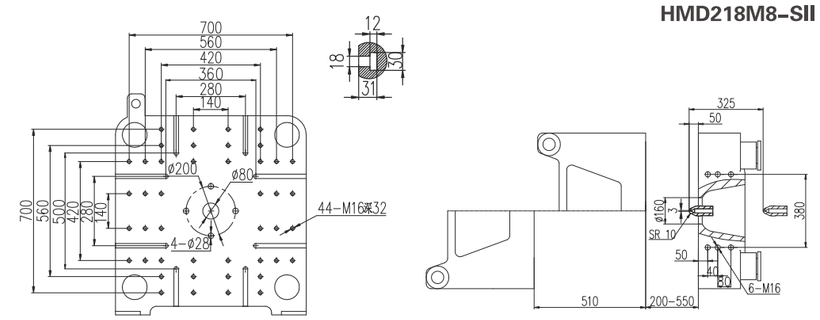

HMD268M8-SII

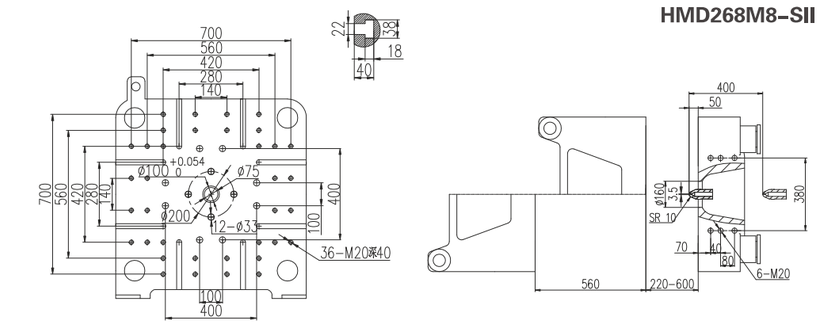

HMD290M8-SII

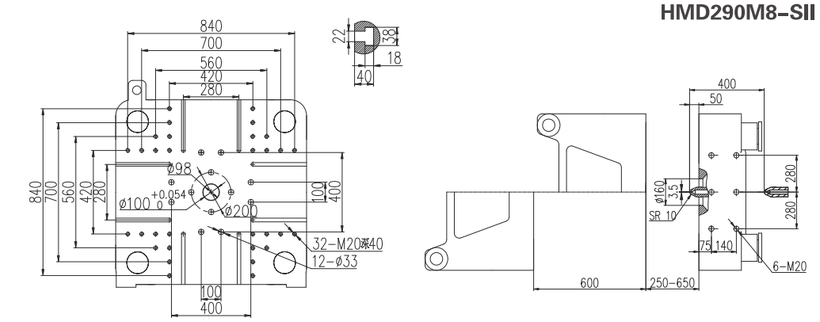

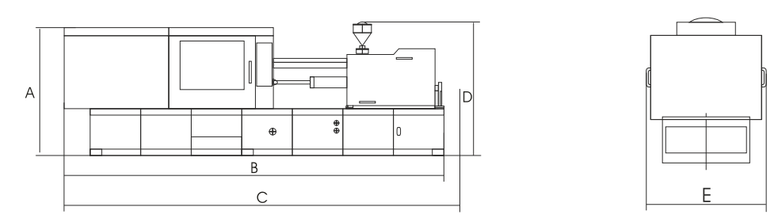

Спецификации

ПАРАМЕТРЫ	Ед. изм.	HMD320M8-SII				HMD430M8-SII				HMD500M8-SII			
		1930/320				2853/430				3148/500			
УЗЕЛ ВПРЫСКА		A	B	C	D	A	B	C	D	A	B	C	D
Объём впрыска (теоретический)	см³	829	918	1145	1435	1385	1590	1809	2289	1590	1810	2042	2550
Масса впрыска (PS)	гр	755	836	1042	1306	1260	1447	1646	2083	1447	1641	1858	2321
Скорость впрыска (PS)	гр/сек	251	278	347	434	354	406	462	585	424	482	544	680
Диаметр шнека	мм	57	60	67	75	70	75	80	90	75	80	85	95
Давление впрыска	МПа	233	210	168	134	206	180	158	125	198	174	155	124
Соотношение L/D шнека	— —	26.5:1	25.2:1	22.5:1	20.1:1	25.8:1	24:1	22.5:1	20:1	25.8:1	24.2:1	22.8:1	20.4:1
Ход шнека	мм	325				360				360			
Скорость вращения шнека	об/мин	0~178				0~150				0~155			
УЗЕЛ СМЫКАНИЯ													
Усилие смыкания	кН	3200				4300				5000			
Ход подвижной плиты (открытия формы)	мм	670				730				810			
Размеры плиты	мм	960x960				1032x1042				1128x1168			
Расстояние между колоннами	мм	680x680				760x730				830x830			
Максимальное расстояние	мм	1340				1460				1630			
Высота формы (мин-макс)	мм	250 ~ 670				250 ~ 730				300 ~ 820			
Ход выталкивателя	мм	160				185				210			
Усилие выталкивателя	Кн	77				111				111			
БЛОК ПИТАНИЯ													
Давления гидравлической системы	Мра	17.5				17.5				17.5			
Мощность мотора насоса	кВ	50.2				64.6				36.5+31.3			
Мощность нагревателей	кВ	31				38.5				41.5			
Количество температурных зон	— —	6				6				6			
ОБЩИЕ ДАННЫЕ													
Объём масленого бака	л	380				500				590			
Габариты оборудования (ДхШхВ)	м	6.8x1.8x2.4				8.0x2.0x2.6				8.3x2.1x2.6			
Вес оборудования	т	12				18				22			

ГАБАРИТЫ МАШИН	HMD320M8-SII	HMD430M8-SII	HMD500M8-SII
A	2110	2054	2139
B	6789	7894	8313
C	7051	8046	8547
D	2413	2572	2632
E	1845	2040	2130

Рассверловка плит

HMD320M8-SII

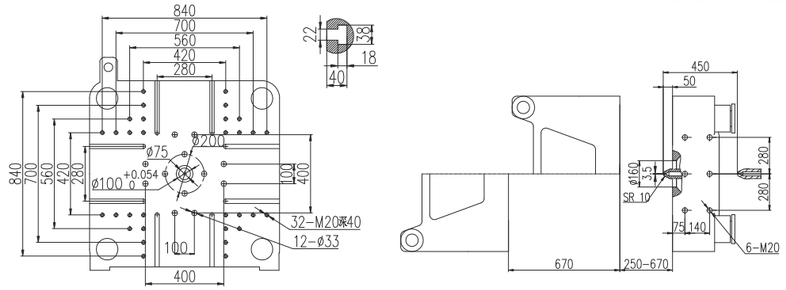

HMD430M8-SII

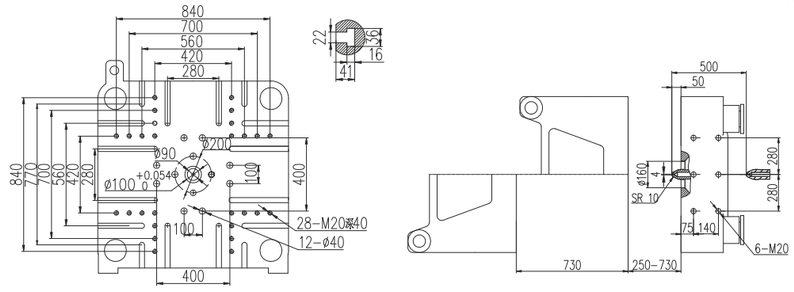

HMD500M8-SII

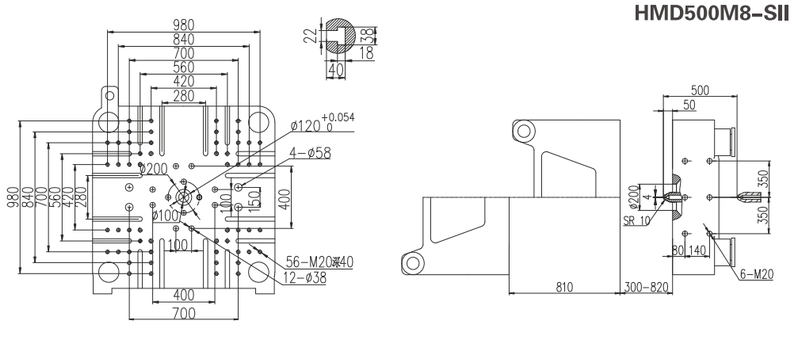

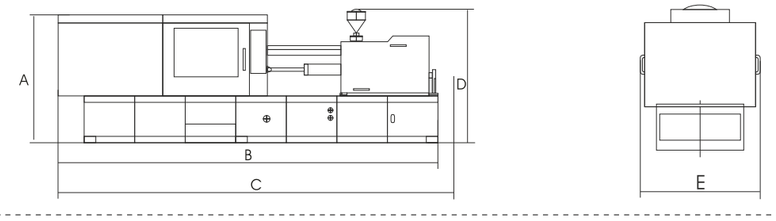

Спецификации

ПАРАМЕТРЫ	Ед. изм.	HMD600M8-SII				HMD700M8-SII				HMD800M8-SII			
		4456/600				5312/700				6392/800			
УЗЕЛ ВПРЫСКА		A	B	C	D	A	B	C	D	A	B	C	D
Объём впрыска (теоретический)	см³	2262	2554	2863	3534	2554	2863	3190	3896	3180	3544	4329	5193
Масса впрыска (PS)	гр	2058	2324	2605	3216	2324	2605	2903	3546	2894	3225	3939	4725
Скорость впрыска (PS)	гр/сек	485	548	614	758	505	567	631	771	580	647	789	948
Диаметр шнека	мм	80	85	90	100	85	90	95	105	90	95	105	115
Давление впрыска	МПа	197	174	156	126	208	185	166	136	201	181	148	123
Соотношение L/D шнека	— —	24.8:1	23.3:1	22:1	19.8:1	25.2:1	23.8:1	22.5:1	20.4:1	24.3:1	23:1	20.8:1	19:1
Ход шнека	мм	450				450				500			
Скорость вращения шнека	об/мин	0~140				0~148				0~136			
УЗЕЛ СМЫКАНИЯ													
Усилие смыкания	кН	6000				7000				8000			
Ход подвижной плиты (открытия формы)	мм	900				970				1040			
Размеры плиты	мм	1210x1250				1325x1345				1420x1440			
Расстояние между колоннами	мм	900x880				970x930				1020x1000			
Максимальное расстояние	мм	1800				1930				2040			
Высота формы (мин-макс)	мм	300 ~ 900				350 ~ 960				350~1000			
Ход выталкивателя	мм	240				265				280			
Усилие выталкивателя	Кн	151				182				182			
БЛОК ПИТАНИЯ													
Давления гидравлической системы	Мра	17.5				17.5				17.5			
Мощность мотора насоса	кВ	50.2+31.3				50.2+36.5				50.2+50.2			
Мощность нагревателей	кВ	46.3				52.7				54.5			
Количество температурных зон	— —	6				6				7			
ОБЩИЕ ДАННЫЕ													
Объём масленого бака	л	550				680				1000			
Габариты оборудования (ДхШхВ)	м	9.2x2.3x2.5				9.7x2.4x2.7				10.5x2.5x3.3			
Вес оборудования	т	25				32				38			

ГАБАРИТЫ МАШИН	HMD600M8-SII	HMD700M8-SII	HMD800M8-SII
A	2026	2213	2280
B	9238	9656	10576
C	9238	9739	10576
D	2523	2721	3322
E	2254	2380	2488

Рассверловка плит

HMD600M8-SII

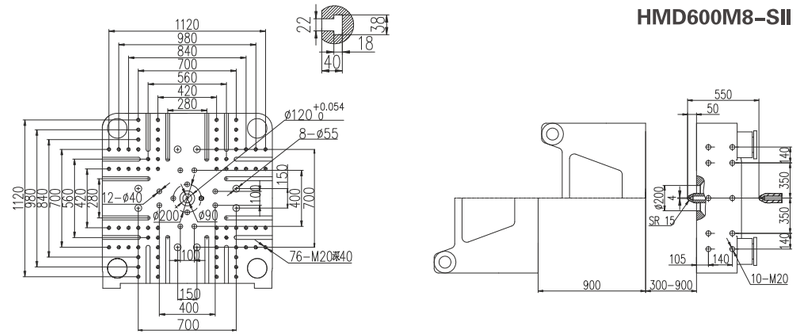

HMD700M8-SII

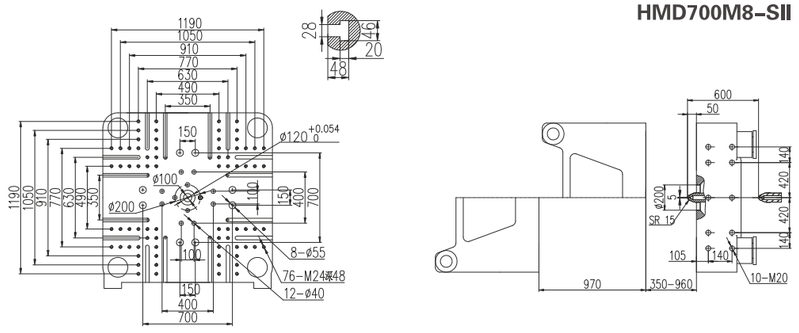

HMD800M8-SII

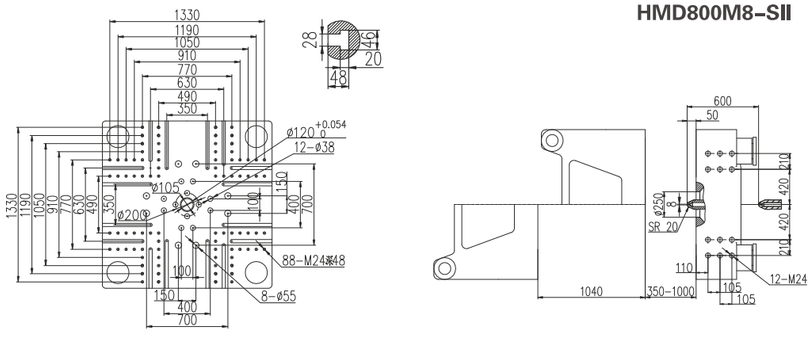

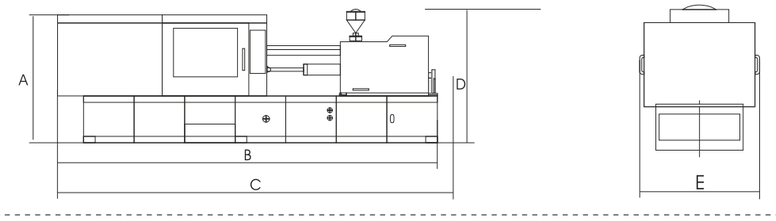

Спецификации

ПАРАМЕТРЫ	Ед. изм.	HMD900M8-SII				HMD1100M8-SII			
		7772/900				8514/1100			
УЗЕЛ ВПРЫСКА		A	B	C	D	A	B	C	D
Объём впрыска (теоретический)	см³	3308	4084	4942	5881	3686	4503	5401	6381
Масса впрыска (PS)	гр	3010	3717	4497	5352	3354	4097	4915	5807
Скорость впрыска (PS)	гр/сек	621	767	928	1105	719	878	1053	1245
Диаметр шнека	мм	90	100	110	120	95	105	115	125
Давление впрыска	МПа	235	190	157	132	231	189	158	134
Соотношение L/D шнека	— —	24.8:1	22.4:1	20.3:1	18.6:1	24.7:1	22.5:1	20.2:1	18.3:1
Ход шнека	мм	520				520			
Скорость вращения шнека	об/мин	0~160				0~120			
УЗЕЛ СМЫКАНИЯ									
Усилие смыкания	кН	9000				11000			
Ход подвижной плиты (открытия формы)	мм	1150				1250			
Размеры плиты	мм	1560x1560				1710x1710			
Расстояние между колоннами	мм	1080x1080				1180x1180			
Максимальное расстояние	мм	2250				2430			
Высота формы (мин-макс)	мм	450~1100				500~1180			
Ход выталкивателя	мм	300				320			
Усилие выталкивателя	Кн	210				210			
БЛОК ПИТАНИЯ									
Давления гидравлической системы	Мра	17.5				17.5			
Мощность мотора насоса	кВ	64.6+64.6				64.6+36.5+36.5			
Мощность нагревателей	кВ	65				68.6			
Количество температурных зон	— —	7				7			
ОБЩИЕ ДАННЫЕ									
Объём масленого бака	л	1140				1370			
Габариты оборудования (ДхШхВ)	м	10.5x2.7x3.4				11.8x2.8x3.4			
Вес оборудования	т	43				49			

ГАБАРИТЫ МАШИН	HMD900M8-SII	HMD1100M8-SII
A	2290	2412
B	10500	11765
C	10910	11765
D	3360	3405
E	2670	2810

Рассверловка плит

HMD900M8-SII

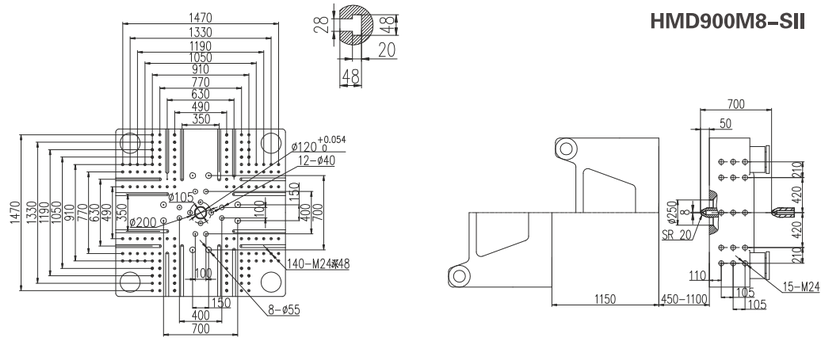

HMD1100M8-SII

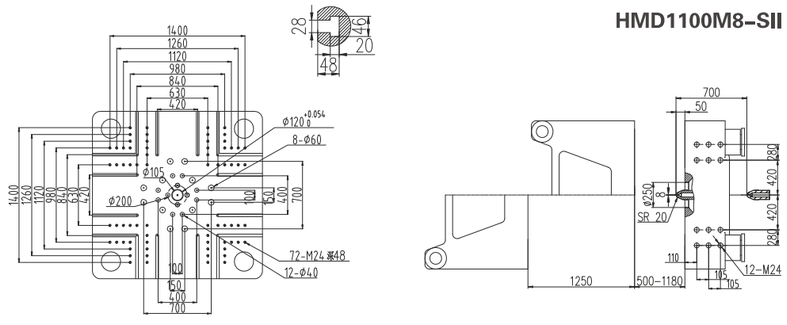

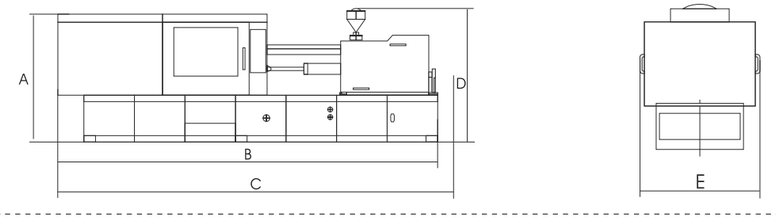

Спецификации

ПАРАМЕТРЫ	Ед. изм.	HMD1300M8-SII				HMD1500M8-SII			
		10897/1300				13087/1500			
УЗЕЛ ВПРЫСКА		A	B	C	D	A	B	C	D
Объём впрыска (теоретический)	см³	5022	6024	7118	8302	6232	7360	8588	9908
Масса впрыска (PS)	гр	4570	5482	6477	7555	5671	6700	7815	9016
Скорость впрыска (PS)	гр/сек	886	1063	1256	1465	1045	1234	1440	1661
Диаметр шнека	мм	105	115	125	135	115	125	135	145
Давление впрыска	МПа	217	181	153	132	210	177	152	132
Соотношение L/D шнека	— —	25.1:1	22.8:1	21:1	19.4:1	24.2:1	22.3:1	20.6:1	19.2:1
Ход шнека	мм	580				600			
Скорость вращения шнека	об/мин	0~94				0~95			
УЗЕЛ СМЫКАНИЯ									
Усилие смыкания	кН	13000				15000			
Ход подвижной плиты (открытия формы)	мм	1350				1550			
Размеры плиты	мм	1845x1815				2060x1960			
Расстояние между колоннами	мм	1300x1250				1460x1360			
Максимальное расстояние	мм	2700				2950			
Высота формы (мин-макс)	мм	550~1350				700~1400			
Ход выталкивателя	мм	330				350			
Усилие выталкивателя	Кн	230				330			
БЛОК ПИТАНИЯ									
Давления гидравлической системы	Мра	17.5				17.5			
Мощность мотора насоса	кВ	64.6+64.6+36.5				64.6+64.6+64.6			
Мощность нагревателей	кВ	79.3				82.3			
Количество температурных зон	— —	7				8			
ОБЩИЕ ДАННЫЕ									
Объём масленого бака	л	1350				1800			
Габариты оборудования (ДхШхВ)	м	12.1x3x3.5				13.2x3.0x3.7			
Вес оборудования	т	61				87			

ГАБАРИТЫ МАШИН	HMD1300M8-SII	HMD1500M8-SII
A	2567	2655
B	12126	13229
C	12341	13630
D	3497	3671
E	2980	3039

Рассверловка плит

HMD1300M8-SII

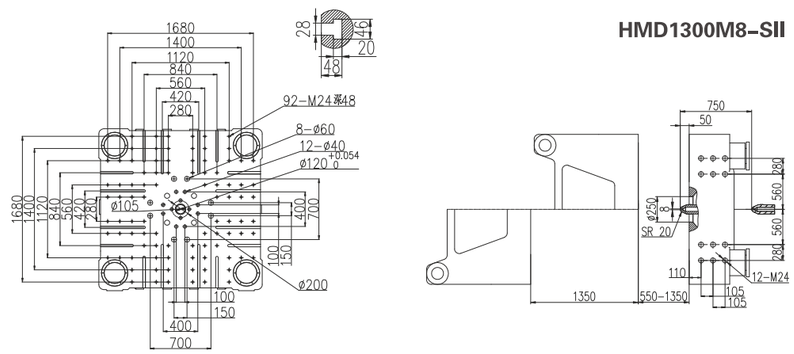

HMD1500M8-SII

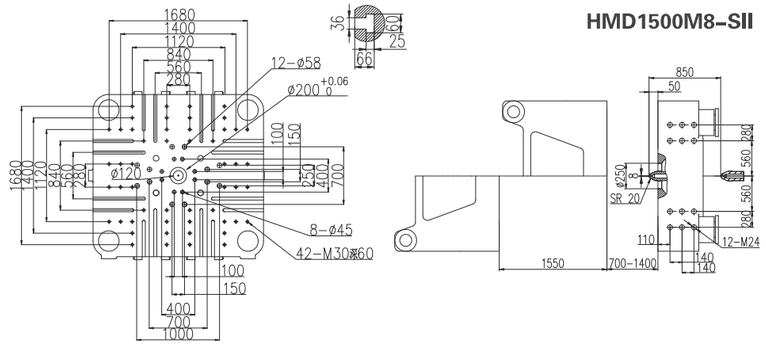

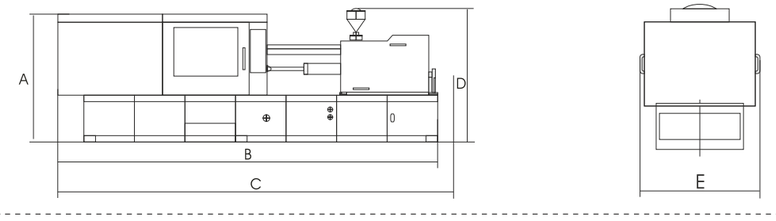

Спецификации

ПАРАМЕТРЫ	Ед. изм.	HMD1700M8-SII								HMD2000M8-SII						HMD2280M8-SII			
		15069/1700				19232/1700				19232 /2000				29000/2000		40000/2280		58000/2280	
УЗЕЛ ВПРЫСКА		A	B	C	D	A	B	C	D	A	B	C	D	A	B	A	B	A	B
Объём впрыска (теоретический)	см³	7351	8628	10006	11486	9291	10776	12370	14074	9291	10776	12370	14074	18086	20418	25434	28339	37680	41542
Масса впрыска (PS)	гр	6690	7851	9105	10453	8455	9806	11257	12808	8455	9806	11257	12808	16459	18580	23145	25788	34289	37803
Скорость впрыска (PS)	гр/сек	1070	1256	1457	1672	1156	1341	1539	1751	1156	1341	1539	1751	1516	1712	1877	2091	2167	2390
Диаметр шнека	мм	120	130	140	150	130	140	150	160	130	140	150	160	160	170	180	190	200	210
Давление впрыска	МПа	205	174	150	131	207	179	156	137	207	179	156	137	158	140	156	140	154	139
Соотношение L/D шнека	——	23.3:1	22.6:1	20:1	18.7:1	24.3:1	22.5:1	21:1	19.7:1	24.3:1	22.5:1	21:1	19.7:1	23:1	21.6:1	24:1	22.7:1	21.5:1	20.5:1
Ход шнека	мм	650				700				700				900		1000		1200	
Скорость вращения шнека	об/мин	0~85				0~90				0~90				0~72		0~58		0~58	
УЗЕЛ СМЫКАНИЯ																			
Усилие смыкания	кН	17000								20000						22800			
Ход подвижной плиты (открытия формы)	мм	1700								1750						1900			
Размеры плиты	мм	2225x2095								2425x2305						2505x2380			
Расстояние между колоннами	мм	1560 × 1430								1720 × 1600						1770x1600			
Максимальное расстояние	мм	3300								3350						3600			
Высота формы (мин-макс)	мм	700–1600								750–1600						800~1700			
Ход выталкивателя	мм	400								400						420			
Усилие выталкивателя	Кн	330								430						430			
БЛОК ПИТАНИЯ																			
Давления гидравлической системы	Мра	17.5								17.5						17.5			
Мощность мотора насоса	кВ	64.6+64.6+64.6				64.6+64.6+76				64.6+64.6+76				64.6+64.6+76		60+60+60+60		60+60+72+72	
Мощность нагревателей	кВ	98.1				100				100				130		173.9		204.5	
Количество температурных зон	——	8				8				8				9		11		13	
ОБЩИЕ ДАННЫЕ																			
Объём масленого бака	л	2200								2700						3400			
Габариты оборудования (ДхШхВ)	м	14.7x3.2x3.6								16.5x3.5x3.7						18.7x3.9x4.2			
Вес оборудования	т	103				105				115				117		148		154	

ГАБАРИТЫ МАШИН	HMD1700M8-SII	HMD2000M8-SII	HMD2280M8-SII
A	2690	3210	3095
B	14723	16200	18747
C	14811	16566	18747
D	3631	3695	4221
E	3223	3500	3945

Рассверловка плит

HMD1700M8-SII

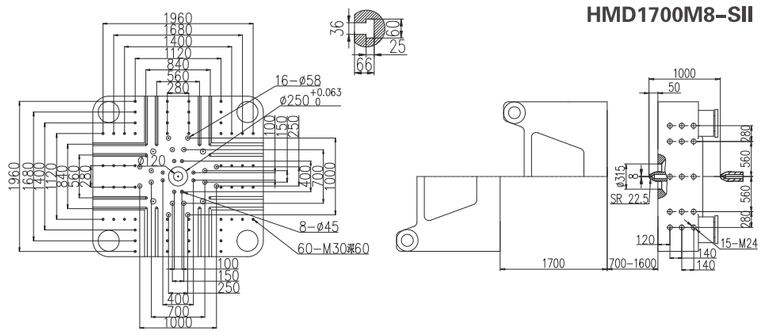

HMD2000M8-SII

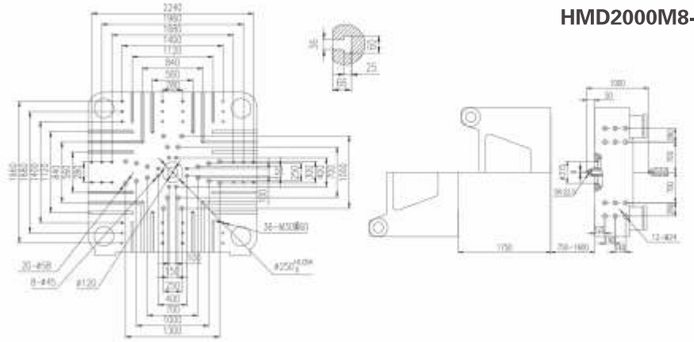

HMD2280M8-SII

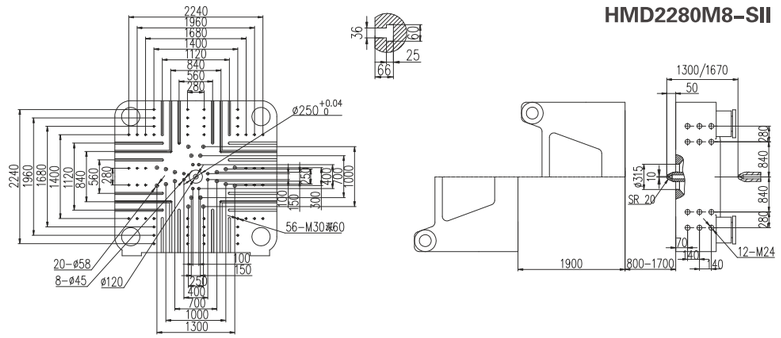

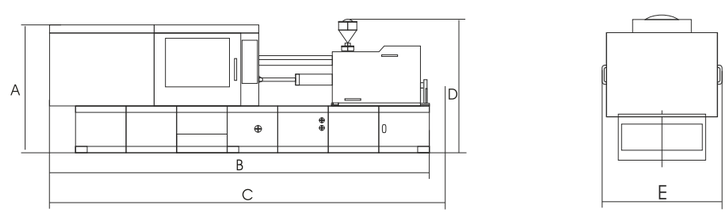

Спецификации

ПАРАМЕТРЫ	Ед. изм.	HMD2400M8-SII				HMD2900M8-SII				HMD3300M8-SII				
		40000/2400		58000/2400		58000/2900		72000/2900		72000/3300		103000/3300		
УЗЕЛ ВПРЫСКА		A	B	A	B	A	B	A	B	A	B	A	B	C
Объём впрыска (теоретический)	см³	25434	28339	37680	41542	37680	41542	47493	51908	47493	51908	61073	66268	71638
Масса впрыска (PS)	гр	23145	25788	34289	37803	34289	37803	43218	47236	43218	47236	55576	60304	65191
Скорость впрыска (PS)	гр/сек	1877	2091	2167	2390	2376	2620	2403	2627	2403	2627	2757	2992	3236
Диаметр шнека	мм	180	190	200	210	200	210	220	230	220	230	240	250	260
Давление впрыска	МПа	156	140	154	139	154	139	152	139	152	139	169	156	144
Соотношение L/D шнека	——	24:1	22.7:1	21.5:1	20.5:1	21.5:1	20.5:1	21.5:1	20.5:1	21.5:1	20.5:1	23:1	23:1	22.9:1
Ход шнека	мм	1000		1200		1200		1250		1250		1350		
Скорость вращения шнека	об/мин	0~58		0~58		0~58		0~65		0~65		0~54		
УЗЕЛ СМЫКАНИЯ														
Усилие смыкания	кН	24000				29000				33000				
Ход подвижной плиты (открытия формы)	мм	1980				2050				2180				
Размеры плиты	мм	2615x2480				2620x2520				3150x2850				
Расстояние между колоннами	мм	1850x1650				2050x1750				2250x1900				
Максимальное расстояние	мм	3780				3950				4280				
Высота формы (мин-макс)	мм	800~1800				900~1900				1000~2100				
Ход выталкивателя	мм	480				480				560				
Усилие выталкивателя	Кн	565				565				565				
БЛОК ПИТАНИЯ														
Давления гидравлической системы	Мра	17.5				17.5				17.5				
Мощность мотора насоса	кВ	60+60+60+60		60+60+72+72		60+60+60+60+60		60+60+60+60+60		60+60+60+60+60		72+72+72+72+72		
Мощность нагревателей	кВ	173.9		204.5		204.5		237.3		237.3		295.5		
Количество температурных зон	——	11		13		13		14		14		11		
ОБЩИЕ ДАННЫЕ														
Объём масленого бака	л	3400				3500				3500				
Габариты оборудования (ДхШхВ)	м	19.1x4.2x4.0				20.6x4.2x4.2		21x4.2x4.2		21.6x4.6x4.6		22.7x4.6x4.7		
Вес оборудования	т	175		180		204		210		250		270		

ГАБАРИТЫ МАШИН	HMD2400M8-SII	HMD2900M8-SII	HMD3300M8-SII
A	3038	3093	3635
B	19167	20000	21170
C	19167	20800	21610
D	4222	4245	4634
E	4010	4190	4610

Рассверловка плит

HMD2400M8-SII

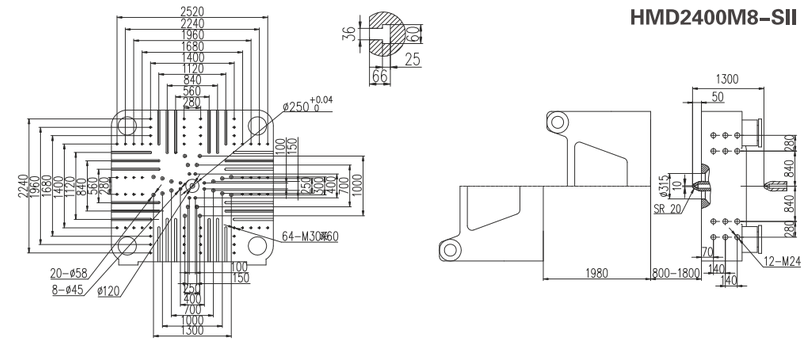

HMD2900M8-SII

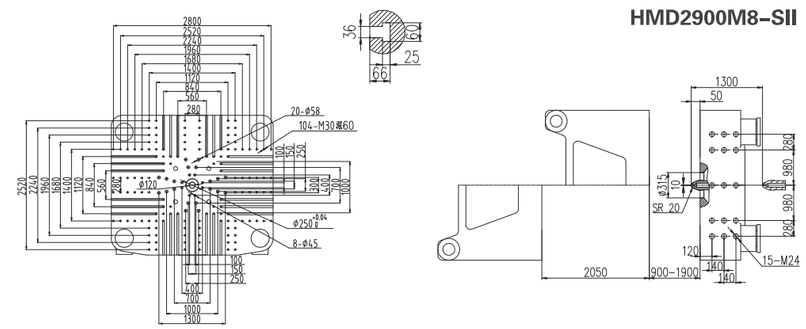

HMD3300M8-SII

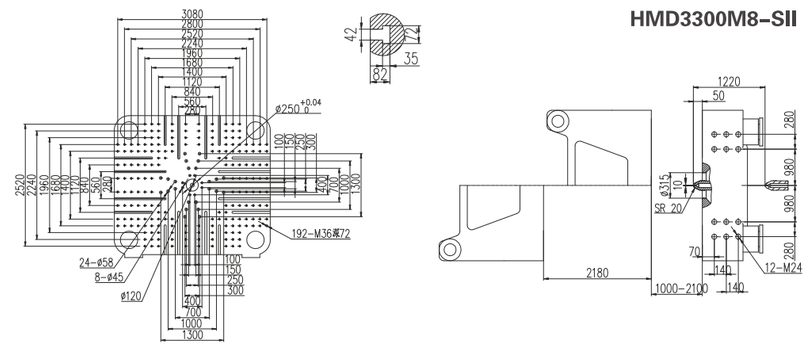

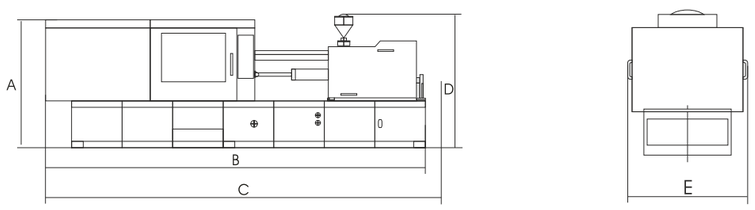

Для заметок